TRECHO 01 - RUA JOÃO LOURENÇO MUNHOZ
ESC: 1:1000

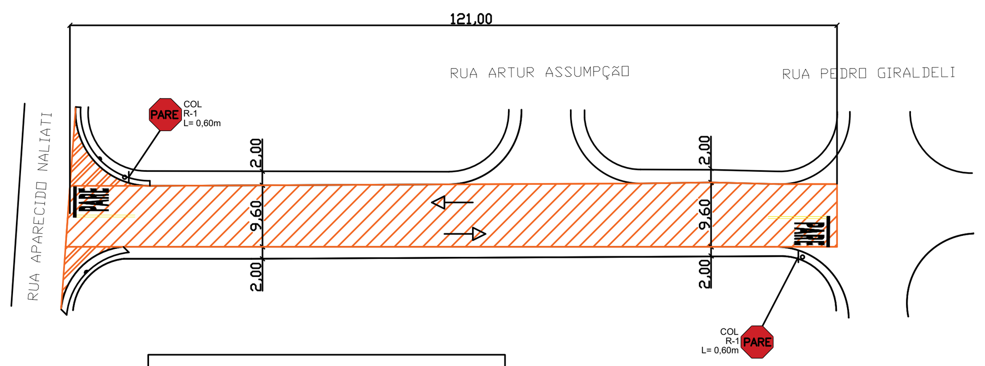

LATITUDE: 20°44'32.5"S
LONGITUDE:49°34'38.3"W

Rua João Lourenço Munhoz – Entre a Rua Aparecido Naliati e a Rua Pedro Giraldeli
RECAPEAMENTO: (121,00m x 9,60m) + 38,00m² + 22,70m² = 1.222,30m²

TRECHO 02 - RUA JOÃO LOURENÇO MUNHOZ
ESC: 1:1000

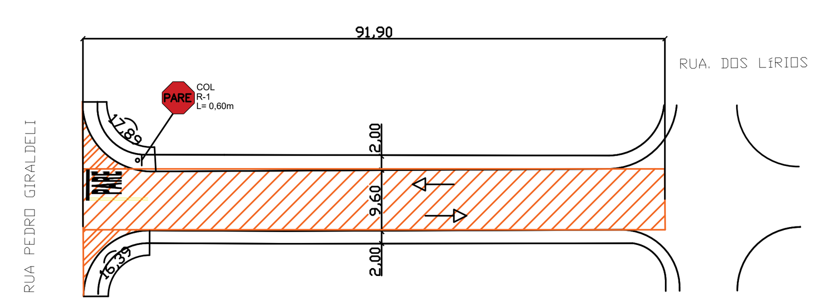

LATITUDE: 20°44'27.4"S
LONGITUDE:49°34'34.6"W

Rua João Lourenço Munhoz – Entre a Rua Pedro Giraldeli e a Rua Dos Lírios
RECAPEAMENTO: (91,90m x 9,60m) + 26,00m² + 26,60m² = 934,84m²

TRECHO 03 - RUA JOÃO LOURENÇO MUNHOZ
ESC: 1:1000

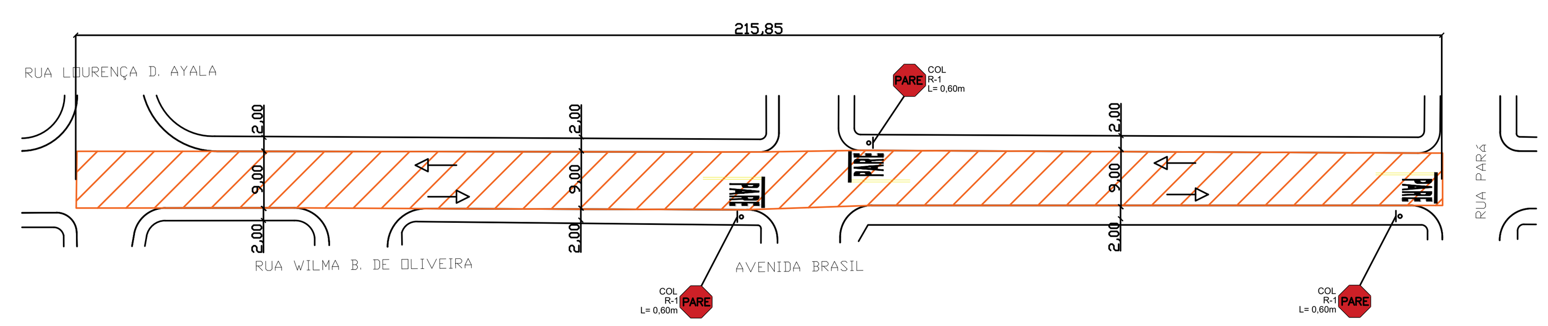

LATITUDE: 20°44'22.2"S
LONGITUDE:49°34'30.9"W

Rua João Lourenço Munhoz – Entre a Rua Lourença Diogo Ayala e a Rua Pará
RECAPEAMENTO: (215,85m x 9,00m) = 1.942,65m²

TRECHO 04 - RUA LOURENÇA DIOGO AYALA
ESC: 1:1000

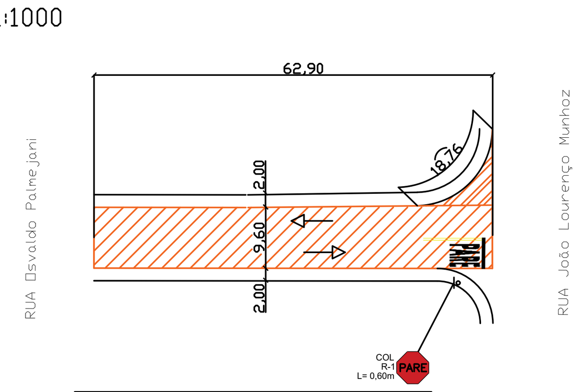

LATITUDE: 20°44'24.3"S
LONGITUDE:49°34'34.4"W

Rua Lourença Diogo Ayala – Entre a Rua Osvaldo Palmejani e a Rua João Lourenço Munhoz
RECAPEAMENTO: (62,90m x 9,60m) + 32,60m² = 636,44m²

TRECHO 05 - RUA MANOEL CRUZ
ESC: 1:1000

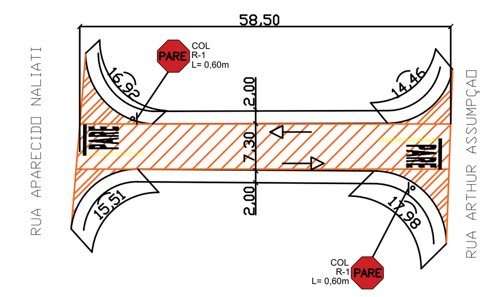

LATITUDE: 20°44'28.5"S
LONGITUDE:49°34'43.9"W

Rua Manoel Cruz – Entre a Rua Aparecido Naliati e a Rua Arthur Assumpção
RECAPEAMENTO: (58,50m x 7,30m) +31,10m² + 22,60m² + 21,20m² + 35,10m² = 537,05m²

TRECHO 06 - RUA JOÃO MARTINS RUIZ
ESC: 1:1000

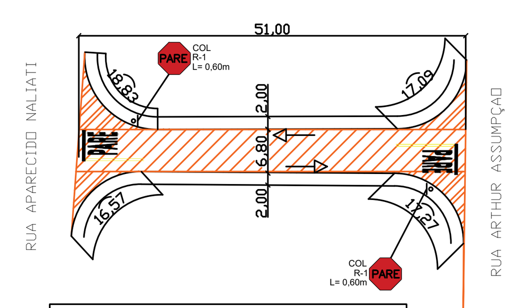

LATITUDE: 20°44'29.3"S
LONGITUDE:49°34'42.3"W

Rua João Martins Ruiz – Entre a Rua Aparecido Naliati e a Rua Arthur Assumpção
RECAPEAMENTO: (51,00m x 6,80m) +36,90m² + 28,10m² + 24m² + 31,25m² = 467,05m²

TRECHO 07 - RUA JOSÉ LOURENÇO MUNHOZ
ESC: 1:1000

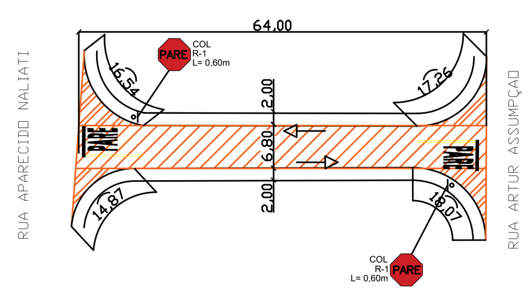

LATITUDE: 20°44'30.4"S
LONGITUDE:49°34'41.1"W

Rua José Lourenço Munhoz – Entre a Rua Aparecido Naliati e a Rua Arthur Assumpção
RECAPEAMENTO: (64,00m x 6,80m) + 33,75m² + 27,55m² + 19,75m² + 30,90m² = 547,15m²

TRECHO 08 - RUA VIRGILIO TEODORO DA SILVA
ESC: 1:1000

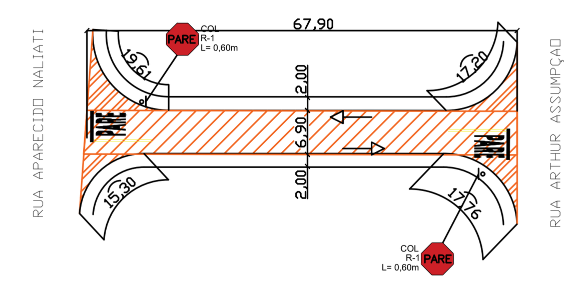

LATITUDE: 20°44'31.3"S
LONGITUDE:49°34'39.6"W

Rua Virgilio Teodoro da Silva – Entre a Rua Aparecido Naliati e a Rua Arthur Assumpção
RECAPEAMENTO: (67,90m x 6,90m) + 39,70m² + 29,50m² + 20,00m² + 30,00m²= 587,71m²

TRECHO 09 - RUA MARIO MARANGONI
ESC: 1:1000

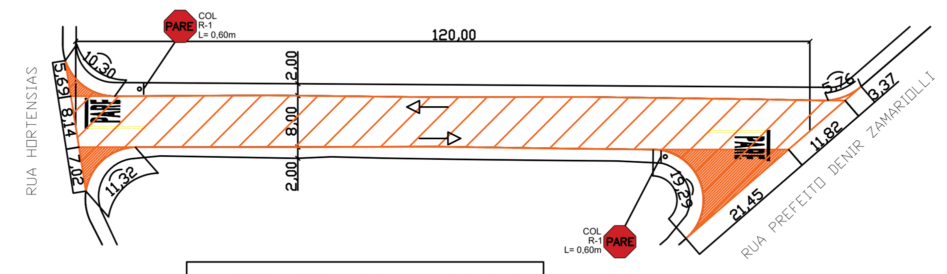

LATITUDE: 20°44'33.0"S
LONGITUDE:49°34'25.9"W

Rua Mario Marangoni – Entre a Rua das Hortencias e a Rua Dr. Denir Zamariolli
RECAPEAMENTO: (122,00m x 8,00m) + 8,84m² + 17,35m² + 1,20m² + 93,94m² = 1.097,33m²

TRECHO 10 - RUA MAJOR ANTENOR RAMOS
ESC: 1:1000

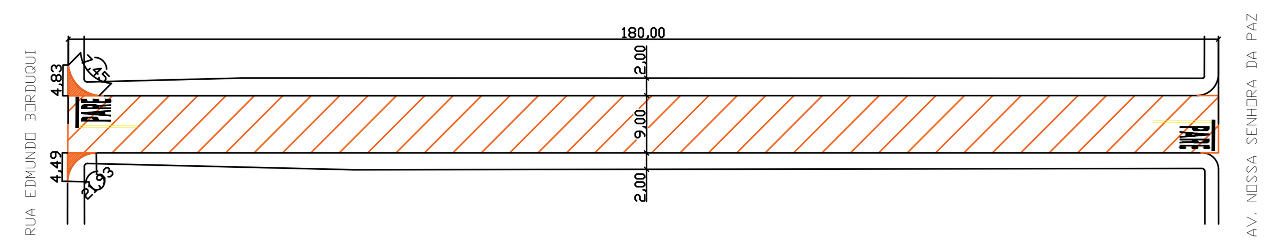

LATITUDE: 20°44'21.8"S
LONGITUDE:49°35'20.7"W

Rua Major Antenor Ramos – Entre a Rua Edmundo Borduqui e a Avenida Nossa Senhora da Paz
RECAPEAMENTO: (180,00m x 9,00m) + 5,96m² + 4,48m² = 1.630,44m²

MEMORIAL DE CÁLCULO

RECAPEAMENTO

Trecho	Memória de Cálculo	Total
1	(121,00m x 9,60m) + 38,00m2 + 22,70m2	1.222,30m2
2	(91,90m x 9,60m) + 26,00m2 + 26,60m2	934,84m2
3	(215,85m x 9,00m)	1.942,65m2
4	(62,90m x 9,60m) + 32,60m2	636,44m2
5	(58,50m x 7,30m) +31,10m2 + 22,60m2 + 21,20m2 + 35,10m2	537,05m2
6	(51,00m x 6,80m) +36,90m2 + 28,10m2 + 24,00m2 + 31,25m2	467,05m2
7	(64,00m x 6,80m) + 33,75m2 + 27,55m2 + 19,75m2 + 30,90m2	547,15m2
8	(67,90m x 6,90m) + 39,70m2 + 29,50m2 + 20,00m2 + 30,00m2	587,71m2
9	(122,00m x 8,00m) + 8,84m2 + 17,35m2 + 1,20m2 + 93,94m2	1.097,33m2
10	(180,00m x 9,00m) + 5,96m2 + 4,48m2	1.630,44m2
	TOTAL FINAL	9.602,96m2

Consumo de CBUQ (m3) = 9.602,96m2 x 0,03m = 288,08m3

SINALIZAÇÃO HORIZONTAL

Descrição	Memória de Cálculo	Total
Faixa PARE	3,20m2 x 19 unidades = 60,80m2	60,80m2
Linha de Retenção	1,20m2 x 19 unidades = 22,80m2	22,80m2
Faixa Dupla Contínua	4,50m2 x 19 unidades = 85,50m2	85,50m2
Faixa de Pedestres	0 faixas x 0,40m x 5,50m = 0 m2	0 m2
	TOTAL FINAL	169,1m2

SINALIZAÇÃO VERTICAL

Descrição	Memória de Cálculo	Total
Placa PARE	17 unidades à COLOCAR = 17 unid.	17 unid.
Placa de Logradouro	00 unidades à COLOCAR = 00 unid.	00 unid.

LEGENDA

- RECAPEAMENTO ASFÁLTICO EM CBUQ.
- PAVIMENTAÇÃO ASFÁLTICA EM CBUQ
- PASSEIO EM CONCRETO À CONSTRUIR (CALÇADA)
- PASSEIO EM CONCRETO À MANTER (CALÇADA)
- PLACA DE REGULAMENTAÇÃO E ADVERTÊNCIA
- PLACA DE NOMENCLATURA DE LOGRADOURO
- PARE — DEVERÁ SER ESCRITA DE 1,60M DE ALTURA E VARIAR DE 2,00M DE LARGURA, ESCRITA A 0,60M ANTERIOR AO FINAL DA FAIXA DUPLA.
- A PLACA PARE DEVERÁ ESTAR LOCADA NO MÍNIMO A 0,80M DO ALINHAMENTO DOS PREDIOS
- AS FAIXAS CONTÍNUAS DEVERÃO COMEÇAR NO ALINHAMENTO DOS PRÉDIOS E SE ESTENDER POR 15,00M.
- LINHA DE RETENÇÃO ESPESSURA DE 0,3M COM 4,00M DE COMPRIMENTO.
- A PLACA DE LOGRADOURO DEVERÁ ESTAR LOCADA NO MÍNIMO A 0,80M DO ALINHAMENTO DOS PREDIOS
- FAIXA DE TRAVESSIA DE PEDESTRES
- A LOMBADA DEVE CONTER 1,50M DE ESPESSURA E A LARGURA VARIÁVEL, DE ACORDO COM A PISTA.
- RAMPA DE ACESSIBILIDADE
- SENTIDO DA VIA, SE É MÃO UNICA OU DUPLA

COL= A COLOCAR

MANTER= SINALIZAÇÃO EXISTENTE E EM BOM ESTADO, PORTANTO SERÁ MANTIDA

DETALHE GENERICO - RECAPE E GUIA E SARJETA
ESC: S/ ESCALA

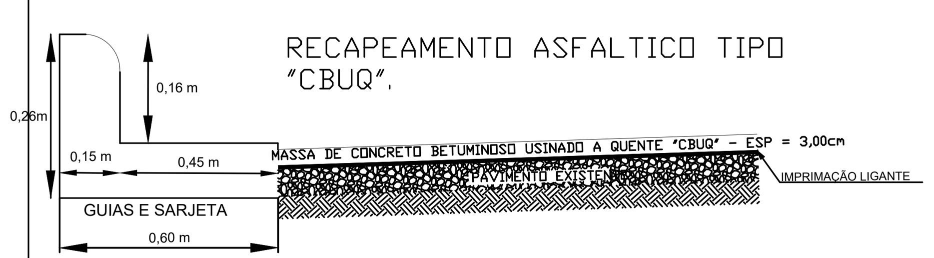

DETALHE 01
ESC: S/ ESCALA
02 unidades de placa por ponto alocado

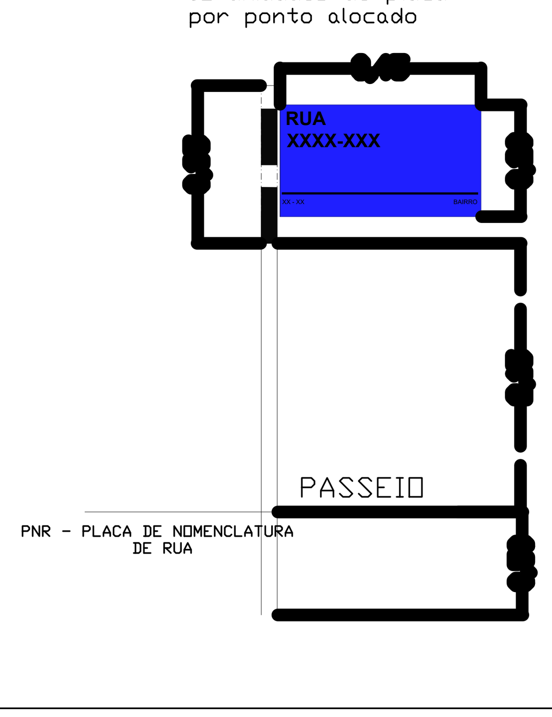

DETALHE 02
R1 - Placa de Pare
Escala: S/Escala

Área da placa: 0,28m2

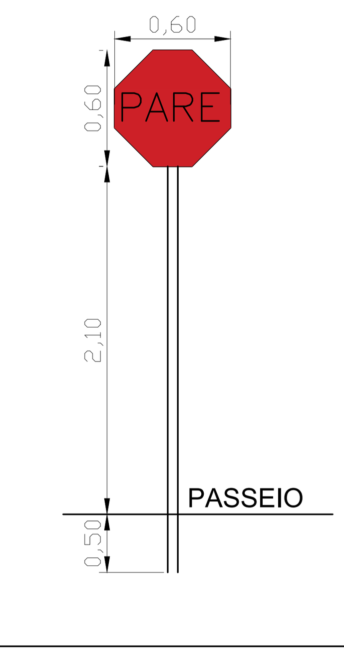

LOMBADA

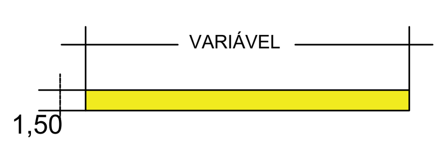

*VARIÁVEL: L (largura): igual à da pista, mantendo-se as condições de drenagem superficial.
TINTA: RETRORREFLETIVA A BASE DE RESINA ACRILICA
COR: AMARELA

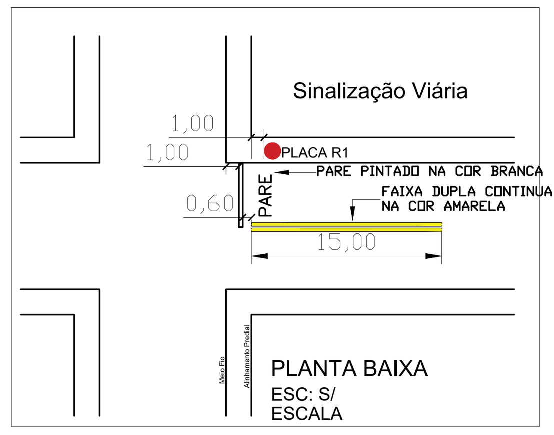

LINHA DE RETENÇÃO

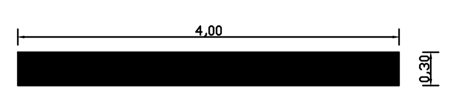

ÁREA: 4,00m x 0,30m = 1,20m²

TINTA: RETRORREFLETIVA A BASE DE RESINA ACRILICA
COR: AMARELA

FAIXA DUPLA CONTÍNUA

FAIXA DUPLA

TINTA: RETRORREFLETIVA A BASE DE RESINA ACRILICA
COR: AMARELA

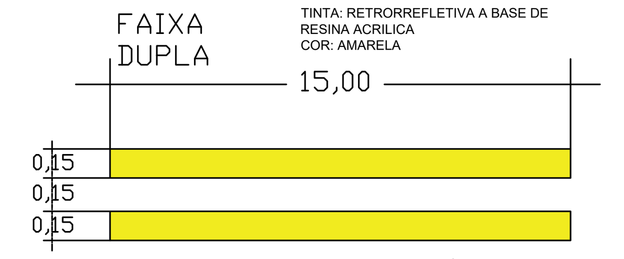

ÁREA: 15m x 0,15m = 2,25m² x 2 = 4,5m²

DETALHE 03

PARE DIAGRAMA DA LEGENDA "PARE"
Tinta: RETRORREFLETIVA A BASE DE RESINA ACRILICA
Cor: BRANCA
Área de Pintura: 3,20m²

NOTAS:
01 - O PROJETO DE SINALIZAÇÃO VIÁRIA ATENDE AOS ATUAIS REQUISITOS DE SINALIZAÇÃO VERTICAL E HORIZONTAL DO CONTRAN / DENATRAN.
02 - UNIDADE DE MEDIDA: metro (m).
03 - L: LARGURA DA VIA
04 - VARIÁVEL: h = 1,50 / h = 2,20.

SINALIZAÇÃO HORIZONTAL:
- PARE e Faixa contínua Dupla
  Detalhes de acordo com o manual "Sinalização Horizontal" Volume IV, Página 108
- Projeto de Sinalização Viária foi elaborado de acordo com os manuais brasileiros de "Sinalização Vertical de Regulamentação" - Volume I, CONTRAN/DENATRAN publicado por meio da Resolução nº180, de 26.08.05, e de Sinalização Horizontal" - Volume IV, CONTRAN/DENATRAN, publicado por meio da resolução nº236, de 11.05.07, estando de acordo com as normas (NBT) da ABNT.

Publicado no site:
www.denatran.gov.br/publicacoes/publicacao.asp

ÁREA: 4 letras x 0,50m x 1,60m = 3,20m2

ESC: S/ ESCALA
ESPECIFICAÇÕES:

MEDIDAS: COMPRIMENTO = 2,00m.
ALTURA DA LEGENDA = 1,60m.
ESTA ALTURA PODERÁ SER UTILIZADA EM VIAS LOCAIS OU NAQUELAS EM QUE CUJA VELOCIDADE SEJA EM TORNO DE 30km/h.

PROJETO DE RECAPEAMENTO

DATA: JUNHO DE 2024
FOLHA: 01/01

OBRA: RECAPEAMENTO ASFÁLTICO EM CBUQ E SINALIZAÇÃO VIÁRIA EM DIVERSAS RUAS DO MUNICÍPIO DE BÁLSAMO - SP

LOCAL: RUA JOÃO LOURENÇO MUNHOZ, RUA LOURENÇA DIOGO AYALA, RUA MANOEL CRUZ, RUA JOÃO MARTINS RUIZ, RUA JOSÉ LOURENÇO MUNHOZ, RUA JOSÉ LOURENÇO MUNHOZ, RUA VIRGILIO TEODORO DA SILVA, RUA MARIO MARANGONI E RUA MAJOR ANTENOR RAMOS.

PROPR.: PREFEITURA MUNICIPAL DE BÁLSAMO - SP

ART 2620241007376 TRANSFERÊNCIA ESPECIAL - EMENDA 202430520002

ESCALAS INDICADAS

JOSÉ CÂNDIDO SOLER LOURENÇO
Engº Civil- CREA/SP: 0600853868